Разрез 1-1

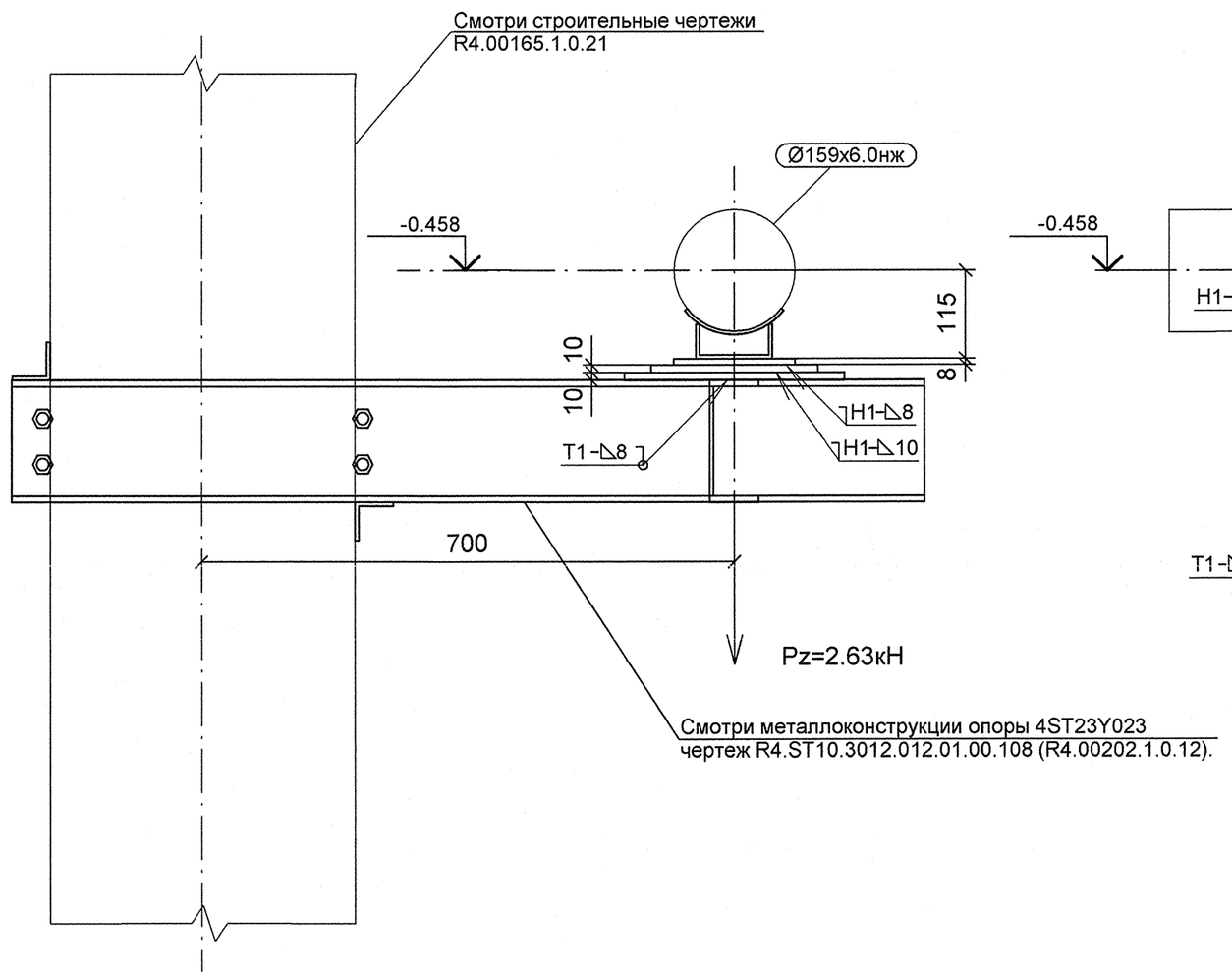

Разрез 2-2

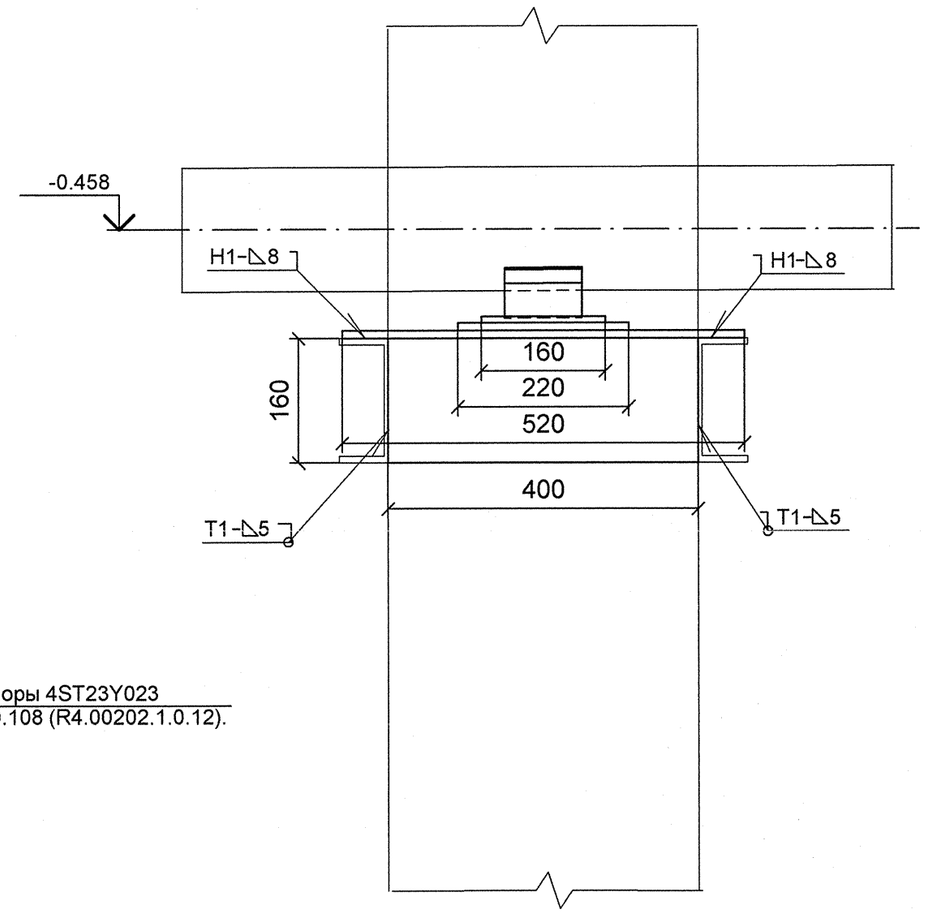

План расположения опоры

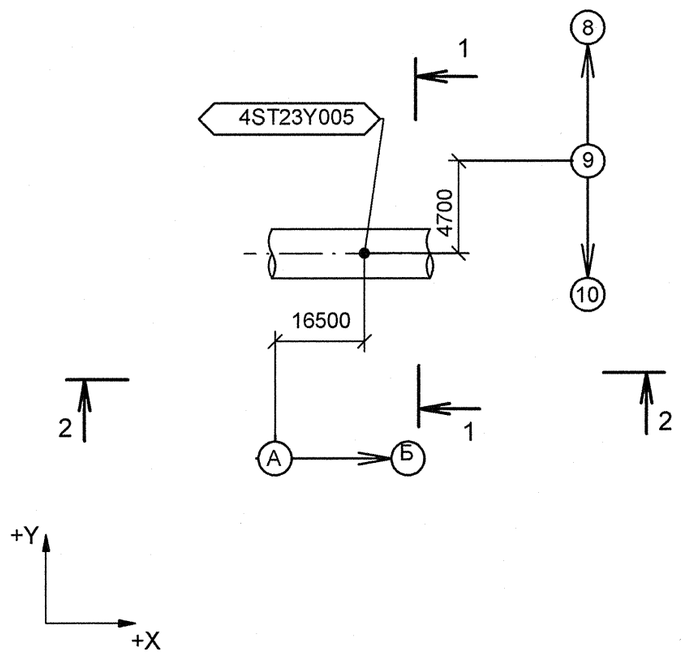

Изометрический вид

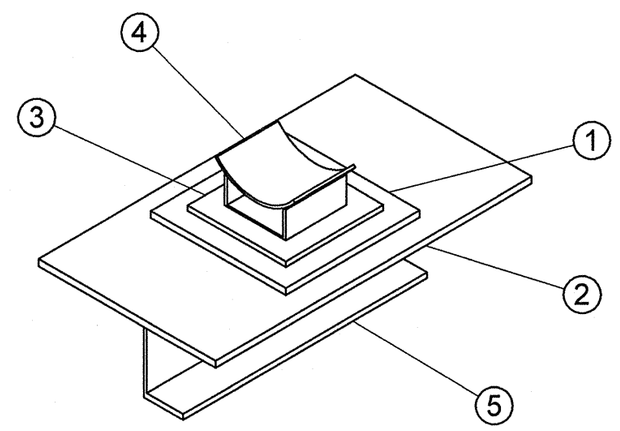

Спецификация деталей

Поз.	Обозначение	Наименование	Кол	Материал	Масса, кг ед.	Масса, кг общ.	Примечание
1	ГОСТ 19903-74	ЛИСТ Б-ПН-10х220х220	1	Ст3сп5 ГОСТ 14637-89	3.80	3.80	
2	ГОСТ 19903-74	ЛИСТ Б-ПН-10х520х290	1	Ст3сп5 ГОСТ 14637-89	11.84	11.84	
3	ГОСТ 19903-74	ЛИСТ Б-ПН-8х160х160	1	Ст3сп5 ГОСТ 14637-89	1.61	1.61	
4	08 ОСТ 34-10-615-93	ОПОРА 159К	1	СБОРНЫЙ	1.30	1.30	
5	ГОСТ 8240-97	ШВЕЛЛЕР 16У, L = 400 мм	1	Ст3сп5 ГОСТ 535-2005	5.68	5.68	
	ГОСТ 2246-70	ПРОВОЛОКА		СВ-08Г2С	-	-	
	ГОСТ 9467-75	ЭЛЕКТРОДЫ		УОНИИ 13/45	-	-	
					Итого:	24.22	

1 Привязку опоры смотри чертеж R4.ST10.3010.012.01.00.002 (R4.00202.1.0.12 лист 9).
2 Сварку производить по ГОСТ 5264-80.
3 Сварку опоры с трубопроводом производить по ОСТ 34-10-615-93.
4 Отметка трубопровода подлежит уточнению в соответствии с уклоном трубопровода.
5 Данный чертеж рассматривать совместно с чертежом R4.ST10.3012.012.01.00.108 (R4.00202.1.0.12).
6 Pz - максимальная нагрузка на опору.
7 Изготовить один комплект.

АРХИВНЫЙ ЭКЗЕМПЛЯР

Изм.	Кол.уч.	Лист	№ док.	Подпись	Дата
Инженер 3 к.		Мосенков			15.03
Пров. инж. 2 к.		Соколова			20.04
Нач.гр.		Морозова			25.04
Н.контр.		Краснояров			28.05

Инв. № подл. R4.00202.1.0.12
Лист 92

R4.ST10.3012.012.01.00.006

Ростовская АЭС Блок 4

Главный корпус
Машинное отделение (ДО, ЭЭТУ)
Трубопроводы замкнутого контура ОГЦ

Стадия	Лист	Листов
Р	1	1

Опора скользящая
4ST23Y005

ОАО "НИАЭП"
2012

Формат А2

Дополнительные подписи

Взам. инв. N

Подп. и дата

Инв. N подл. R4.00202.1.0.12